SK WO8905-B | WO8905-W
GU10 bodové osvetlenie Eira

Ďakujeme, že ste si zakúpili naše bodové osvetlenie určené pre žiarovky s päticou GU10. Pred inštaláciou a používaním zariadenia si pozorne prečítajte tento návod a venujte pozornosť bezpečnostným varovaniam a pokynom. Tým zabezpečíte nielen ochranu osôb, ale aj dlhodobú životnosť zariadenia. Zariadenie neopravujte ani neupravujte, inštaláciu smie vykonávať iba kvalifikovaný technik.

Obsah balenia
Návod na použitie, balenie skrutiek a hmoždiniek, výrobok

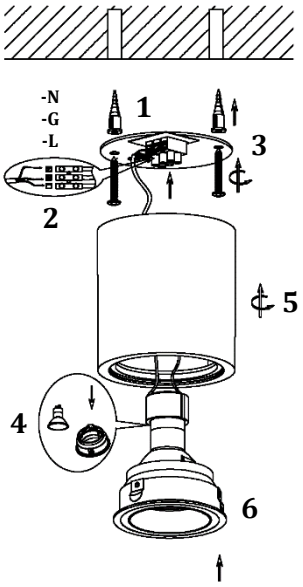

Inštalácia
Pred inštaláciou odpojte napájanie!
1. Prevlečte napájací kábel otvorom na odskrutkovanej základovej doske
2. Pripojte napájací kábel k svorkovnici a dbajte na správnosť zapojenia (zapojenie je znázornené na doske pod svorkovnicou)
3. Vložte hmoždinky do predvŕtaných otvorov a prišrubujte základovú dosku na vybrané miesto
4. Zašraubujte žiarovku GU10 do závitu
5. Prišraubujte telo k základovej doske a odstráňte spodný kryt
6. Spodný kryt pripevnite k žiarovke pomocou kovových nožičiek
7. Spodný kryt zacvaknite do tela výrobku
8. Nastavte požadovaný uhol sklonu

Zapnite prívod elektrickej energie

Upozornenie
- Inštaláciu smie vykonávať iba kvalifikovaný elektrikár.
- Napájanie: 220–240 V AC 50/60 Hz.
- Používajte iba v interiéroch.
- Zariadenie nerozoberajte ani neopravujte.
- V zariadení sa nenachádzajú žiadne vymeniteľné diely.

Na výrobok je vystavené vyhlásenie o zhode CE v súlade s platnými predpismi.
Na požiadanie u výrobcu: info@solight.cz, prípadne na stiahnutie na www.solight.sk.

Solight Holding, s.r.o., Na Brně 1972, Hradec Králové 500 06, Česká republika.